ZANUSSI PROFESSIONAL

Produkt #

Modell #

Namn #

SIS #

AIA #

Modular Cooking
1 bassäng - 8 liter, elektrisk. Inkl. lock, 1st korg 210x260x105mm

285751 (SFRE350) 1 bassäng - 8 liter, elektrisk. Inkl. lock, 1st korg 210x265x105mm

Kort specifikation

Pos.

Fritös (6 kW) i bänkmodell med hög bakkant och 1 bassäng med en kapacitet på 8 liter, för el-anslutning.

Tillverkad i rostfritt stål (AISI 304)
Hygienutförande med rundade kanter för enklare rengöring
Pressad bassäng i rostfritt stål (AISI 304) med expansionszon
Termostatreglerad temperatur från +90°C till +190°C
Säkerhetstermostat
Uppvärmning via incoloy-bepansrade element i rostfritt stål
Lutande element med säkerhetsstopp
Oljedränering via en kran och slang på framsidan av enheten
Levereras med 1 fritöskorg (8L)

.

Huvudfunktioner

- Enheten ska monteras på underrede, bryggmontage eller konsolsystem.
- Termostatreglering av oljetemperaturen på upp till max 185 °C.
- Termostat för överhettningsskydd som standard på alla enheter.
- Olja töms ut genom en kran på baljans framsida.
- Alla viktiga komponenter sitter framtill för enkelt underhåll.
- Kapslingsklass IPX 4.
- Armerade incoloy-värmeelement som sitter inuti baljan kan lyftas upp för enklare rengöring.
- [NOT TRANSLATED]

Konstruktion

- Baljans insida har rundade hörn för enkel rengöring.
- Utvändiga paneler i rostfritt stål med Scotch Brite-behandling.
- 1,5 mm tjockt pressat rostfritt stål
- Rät vinkel mellan enheterna för att undvika utrymmen där smuts kan tränga in.

Medföljande tillbehör

- 1 av Extra korg för fritös PNC 285795

Övriga Tillbehör

- Extra korg för fritös PNC 285795 ❑
- Profil för sammanfogning PNC 285798 ❑

ZANUSSI PROFESSIONAL

Modular Cooking
1 bassäng - 8 liter, elektrisk. Inkl. lock, 1st korg
210x260x105mm

Zanussi Professional
www.zanussiprofessional.se
zanussi@electrolux.se

Modular Cooking
1 bassäng - 8 liter, elektrisk. Inkl. lock, 1st korg 210x260x105mm

Front

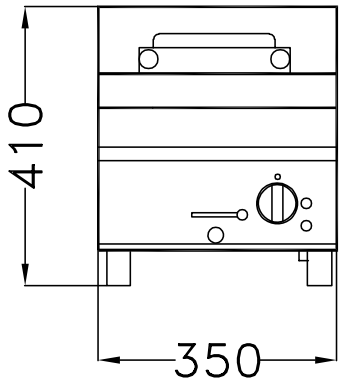

Sida

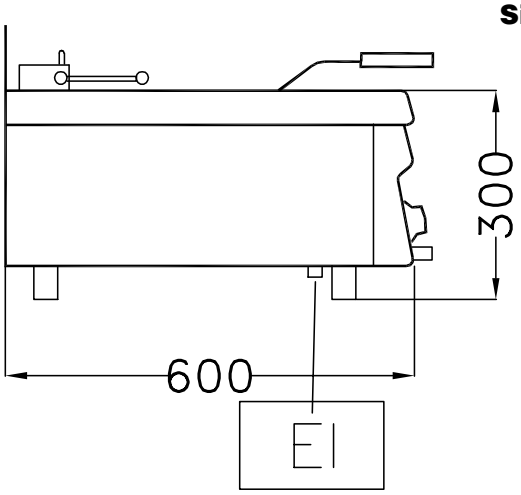

EI = Elektrisk anslutning
EQ = Ekvipotential skruv

Topp

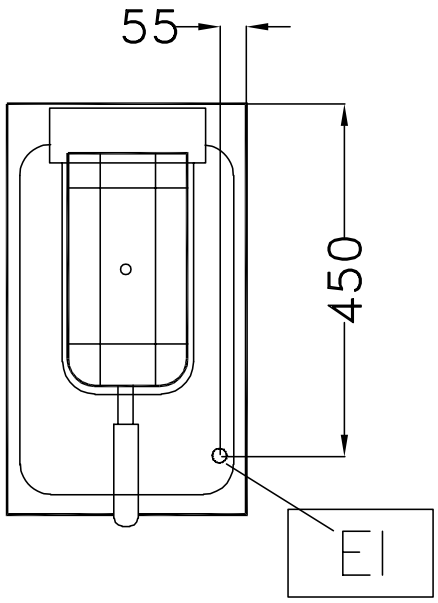

Elektricitet

Spänning:	
285751 (SFRE350)	400 V/3N ph/50/60 Hz
Total watt:	6 kW

Viktig information

Nettovikt:	14 kg
Fraktvikt:	20 kg
Frakthöjd:	560 mm
Fraktbredd:	410 mm
Fraktdjup:	700 mm
Fraktvolym:	0.16 m³

Om maskinen installeras bredvid eller mot en möbel, vägg eller dylikt som är känslig för höga temperaturer, bör ett säkerhetsavstånd på 150 mm lämnas eller någon form av värmeisolering upprättas.

Företaget förbehåller sig rätten att göra ändringar i de produkter utan föregående meddelande.